Schöck Isokorb® T Typ K-F

Schöck Isokorb® T Typ K-F
Tragendes Wärmedämmelement für frei auskragende Balkone. Das Element überträgt negative Momente und positive Querkräfte. Ein Element mit der Tragstufe VV überträgt zusätzlich negative Querkräfte. Die zweiteilige Ausführung ist für die Verarbeitung im Fertigteilwerk optimiert.
Das Unterteil wird im Fertigteilwerk in die Elementplatte einbetoniert. Das Oberteil mit den Zugstäben muss auf der Baustelle eingebaut werden.

Produktbeschreibung

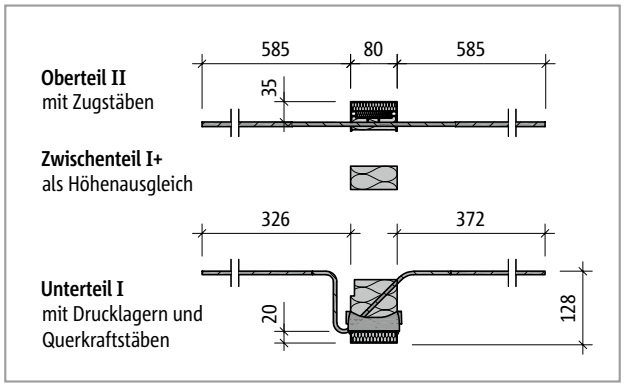

Abb. 83: Schöck Isokorb® T Typ K-F-M1-V1-CV35 bis K-F-M6-V1-CV35

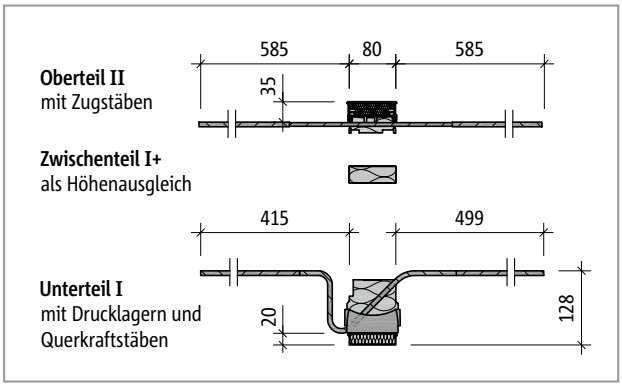

Abb. 84: Schöck Isokorb® T Typ K-F-M1-V2-CV35 bis K-F-M6-V2-CV35

Schöck Isokorb® T Typ K-F		M1	M2	M3	M4	M5	M6
Oberteil II	Zugstäbe V1/V2	4 ⌀ 8	8 ⌀ 8	10 ⌀ 8	12 ⌀ 8	14 ⌀ 8	15 ⌀ 8
	Zugstäbe V3	4 ⌀ 8	8 ⌀ 8	10 ⌀ 8	12 ⌀ 8	14 ⌀ 8	7 ⌀ 12
Unterteil I	Zugstäbe VV1	-	-	-	14 ⌀ 8	15 ⌀ 8	8 ⌀ 12
	Querkraftstäbe V1	4 ⌀ 6	4 ⌀ 6	5 ⌀ 6	5 ⌀ 6	5 ⌀ 6	5 ⌀ 6
	Querkraftstäbe V2	4 ⌀ 8	4 ⌀ 8	5 ⌀ 8	5 ⌀ 8	5 ⌀ 8	5 ⌀ 8
	Querkraftstäbe V3	-	-	8 ⌀ 8	8 ⌀ 8	8 ⌀ 8	8 ⌀ 8
	Querkraftstäbe VV1	-	-	-	4 ⌀ 8 + 4 ⌀ 8	4 ⌀ 8 + 4 ⌀ 8	4 ⌀ 8 + 4 ⌀ 8
	Drucklager V1/V2 [Stk.]	4	6	7	8	7	8
	Drucklager V3 [Stk.]	-	-	8	8	8	10
	Drucklager VV1 [Stk.]	-	-	-	11	12	13
	Sonderbügel VV1 [Stk.]	-	-	-	-	-	4
Abmessungen							
Isokorb® Länge [mm]		1000					
Isokorb® Betondeckung [mm]		CV35					
Isokorb® Höhe H [mm]	160	nur I + II, kein Zwischenteil erforderlich					
	170	I + II + auf Höhe 10 mm zugeschnittenes Zwischenteil					
	180	I + II + Zwischenteil Höhe 20 mm					
	190	I + II + Zwischenteil Höhe 30 mm					
	200	I + II + Zwischenteil Höhe 40 mm					
	210	I + II + Zwischenteil Höhe 20 mm + Zwischenteil Höhe 30 mm					
	220	I + II + Zwischenteil Höhe 30 mm + Zwischenteil Höhe 30 mm					
	230	I + II + Zwischenteil Höhe 30 mm + Zwischenteil Höhe 40 mm					
	240	I + II + Zwischenteil Höhe 40 mm + Zwischenteil Höhe 40 mm					
	250	I + II + 3 · Zwischenteil Höhe 30 mm					
Weiteres							
Schnittgrößen		analog Schöck Isokorb® T Typ K					
Bauphysikalische Kennwerte		analog Schöck Isokorb® T Typ K					
Überhöhung		analog Schöck Isokorb® T Typ K					
Dehnfugenabstand		analog Schöck Isokorb® T Typ K					

Produktbeschreibung

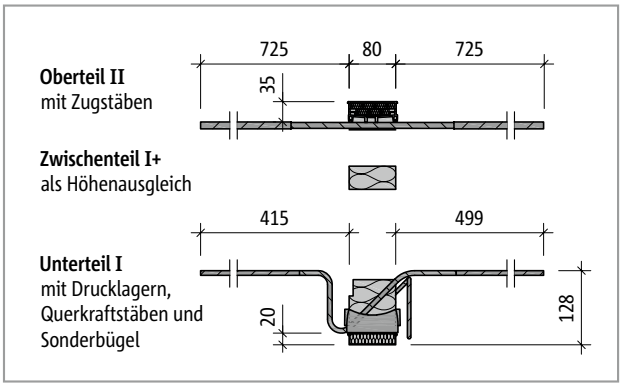

Abb. 85: Schöck Isokorb® T Typ K-F-M7-V1-CV35 bis T Typ K-F-M11-V1-CV35

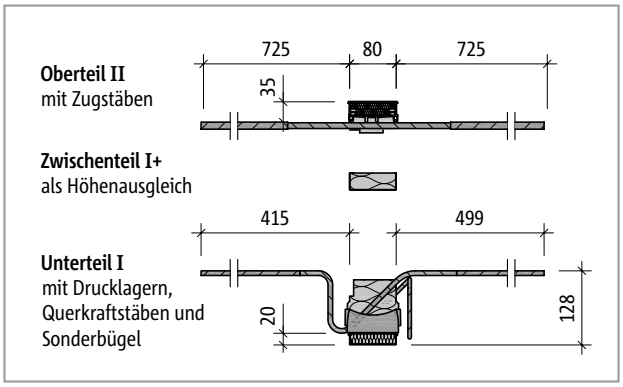

Abb. 86: Schöck Isokorb® T Typ K-F-M7-V2-CV35 bis T Typ K-F-M11-V1-CV35

Schöck Isokorb® T Typ K-F		M7	M8	M9	M10	M11
Oberteil II	Zugstäbe V1/V2	8 ⌀ 12	9 ⌀ 12	10 ⌀ 12	12 ⌀ 12	13 ⌀ 12
	Zugstäbe VV1	9 ⌀ 12	10 ⌀ 12	11 ⌀ 12	12 ⌀ 12	13 ⌀ 12
Unterteil I	Querkraftstäbe V1	6 ⌀ 8	7 ⌀ 8	7 ⌀ 8	8 ⌀ 8	9 ⌀ 8
	Querkraftstäbe V2	8 ⌀ 8	8 ⌀ 8	8 ⌀ 8	9 ⌀ 8	-
	Querkraftstäbe VV1	7 ⌀ 8 + 4 ⌀ 8	7 ⌀ 8 + 4 ⌀ 8	7 ⌀ 8 + 4 ⌀ 8	8 ⌀ 8 + 4 ⌀ 8	8 ⌀ 8 + 4 ⌀ 8
	Drucklager V1/V2 [Stk.]	11	12	16	18	18
	Drucklager VV1 [Stk.]	16	17	16	18	18
	Sonderbügel [Stk.]	4	4	4	4	4
Abmessungen						
Isokorb® Länge [mm]		1000				
Isokorb® Betondeckung [mm]		CV35				
Isokorb® Höhe H [mm]	160	nur I + II, kein Zwischenteil erforderlich				
	170	I + II + auf Höhe 10 mm zugeschnittenes Zwischenteil				
	180	I + II + Zwischenteil Höhe 20 mm				
	190	I + II + Zwischenteil Höhe 30 mm				
	200	I + II + Zwischenteil Höhe 40 mm				
	210	I + II + Zwischenteil Höhe 20 mm + Zwischenteil Höhe 30 mm				
	220	I + II + Zwischenteil Höhe 30 mm + Zwischenteil Höhe 30 mm				
	230	I + II + Zwischenteil Höhe 30 mm + Zwischenteil Höhe 40 mm				
	240	I + II + Zwischenteil Höhe 40 mm + Zwischenteil Höhe 40 mm				
	250	I + II + 3 • Zwischenteil Höhe 30 mm				
Weiteres						
Schnittgrößen		analog Schöck Isokorb® T Typ K				
Bauphysikalische Kennwerte		analog Schöck Isokorb® T Typ K				
Überhöhung		analog Schöck Isokorb® T Typ K				
Dehnfugenabstand		analog Schöck Isokorb® T Typ K				

Produktinformationen

- Download weiterer Grundrisse und Schnitte unter www.schoeck.com/de-lu/download
- Bauseitige Teilung des Schöck Isokorb® T Typ K-F an den unbewehrten Stellen möglich; durch Teilung reduzierte Tragkraft berücksichtigen; erforderliche Randabstände berücksichtigen
- Das Oberteil II mit den Zugstäben wird vom Fertigteilwerk geliefert.
- Länge der Querkraftstäbe siehe Produktschnitt
- Der Schöck Isokorb® T Typ K-F ist auch mit Betondeckung CV30 und CV50 erhältlich.

Bauseitige Bewehrung

Direkte Lagerung H = 160–170 mm

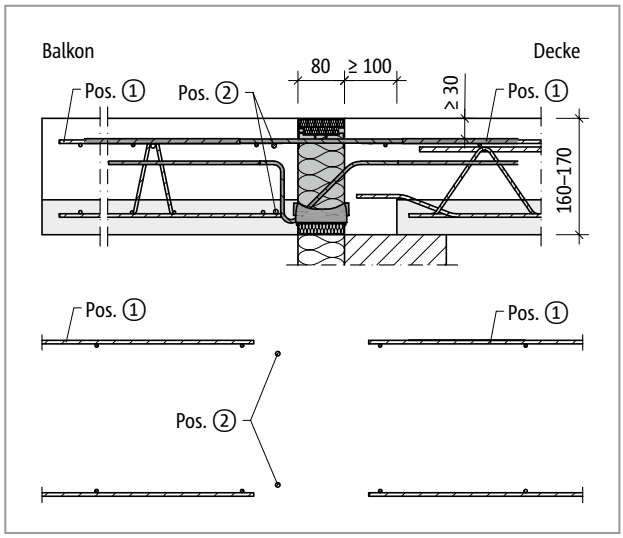

Abb. 87: Schöck Isokorb® T Typ K-F: Bauseitige Bewehrung bei Balkonplattendicke h = 160–170 mm

Direkte Lagerung H = 180–250 mm

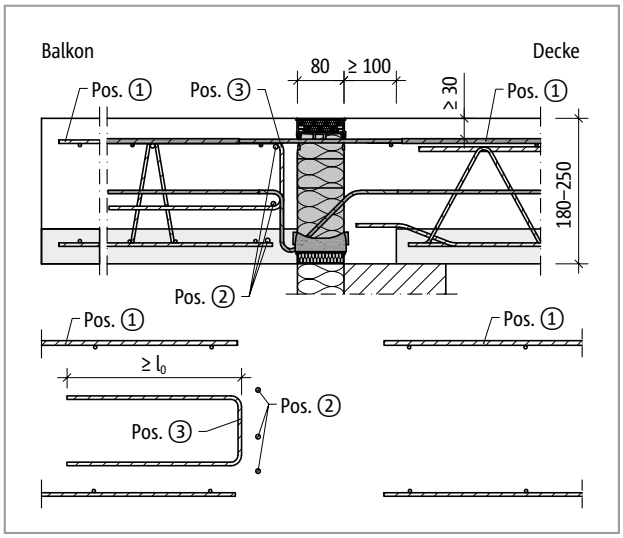

Abb. 88: Schöck Isokorb® T Typ K-F: Bauseitige Bewehrung bei Balkonplattendicke h = 180–250 mm

Direkte Lagerung H = 180–250 mm

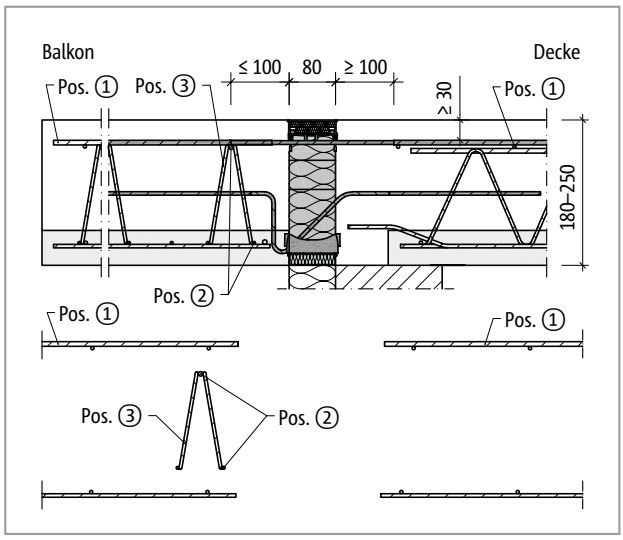

Abb. 89: Schöck Isokorb® T Typ K-F: Bauseitige Bewehrung bei Balkonplattendicke h = 180–250 mm mit Gitterträger (Pos.2: 2⌀8)

Direkte Lagerung H = 180–250 mm

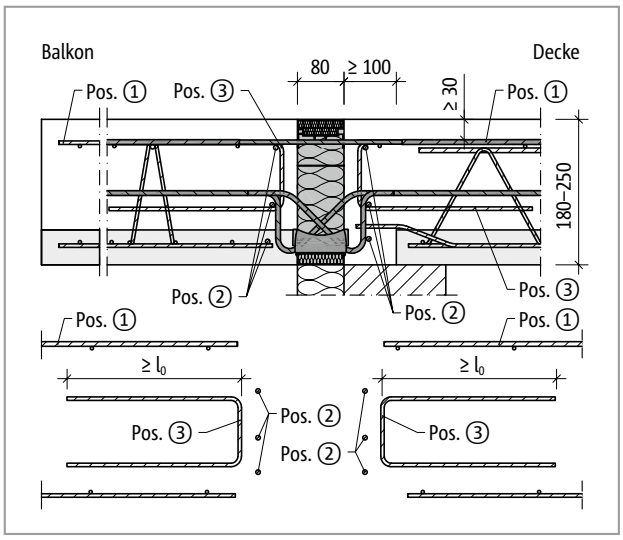

Abb. 90: Schöck Isokorb® T Typ K-F-VV: Bauseitige Bewehrung bei Balkonplattendicke h = 180–250 mm

Bauseitige Bewehrung

Vorschlag zur bauseitigen Anschlussbewehrung

Angabe der bauseitigen Bewehrung für Schöck Isokorb® bei einer Beanspruchung von 100 % des maximalen Bemessungsmomentes und der Querkraft bei C25/30. Der erforderliche Bewehrungsquerschnitt ist abhängig vom Stabdurchmesser der Stahlstab- bzw. Mattenbewehrung - siehe Typenprüfung.

Schöck Isokorb® T Typ K-F			M1		M2		M3			M4			
			V1	V2	V1	V2	V1	V2	V3	V1	V2	V3	VV1
Bauseitige Bewehrung	Ort	Höhe [mm]	Decke (XC1) Betonfestigkeitsklasse ≥ C25/30 Balkon (XC4) Betonfestigkeitsklasse ≥ C25/30										
Übergreifungsbewehrung abhängig vom Stabdurchmesser													
Pos. 1 mit ⌀8 [cm²/m]	balkons./ deckens.	160–250	2,42	2,15	4,43	4,16	5,78	5,44	5,64	6,55	6,22	6,22	7,04
Pos. 1 mit ⌀10 [cm²/m]			2,71	2,52	4,76	4,57	6,19	5,96	6,41	6,98	6,75	6,99	7,17
Pos. 1 mit ⌀12 [cm²/m]			3,25	3,02	5,71	5,48	7,43	7,15	7,69	8,38	8,10	8,39	8,61
Stabstahl längs der Dämmfuge													
Pos. 2	balkonseitig	160–170	2 ⌀ 8	2 ⌀ 8	2 ⌀ 8	2 ⌀ 8	2 ⌀ 8	2 ⌀ 8	2 ⌀ 8	2 ⌀ 8	2 ⌀ 8	2 ⌀ 8	2 ⌀ 8
	balkons./ deckens.	180–250	3 ⌀ 8	3 ⌀ 8	3 ⌀ 8	3 ⌀ 8	3 ⌀ 8	3 ⌀ 8	3 ⌀ 8	3 ⌀ 8	3 ⌀ 8	3 ⌀ 8	6 ⌀ 8
Vertikalbewehrung													
Pos. 3 [cm²/m]	balkonseitig	180–250	1,13	1,13	1,13	1,20	1,23	1,46	1,13	1,46	1,75	1,13	2,49
	deckenseitig		-	-	-	-	-	-	-	-	-	-	2,49
Konstruktive Randeinfassung													
Pos. 4	balkonseitig	160–250	nach DIN EN 1992-1-1 (EC2), 9.3.1.4										

Schöck Isokorb® T Typ K-F			M5				M6				M7		
			V1	V2	V3	VV1	V1	V2	V3	VV1	V1	V2	VV1
Bauseitige Bewehrung	Ort	Höhe [mm]	Decke (XC1) Betonfestigkeitsklasse ≥ C25/30 Balkon (XC4) Betonfestigkeitsklasse ≥ C25/30										
Übergreifungsbewehrung abhängig vom Stabdurchmesser													
Pos. 1 mit ⌀8 [cm²/m]	balkons./ deckens.	160–250	7,57	7,24	7,75	7,54	8,61	8,27	8,44	8,80	9,59	9,59	9,90
Pos. 1 mit ⌀10 [cm²/m]			8,02	7,79	8,56	7,68	9,08	8,84	9,15	8,80	10,13	10,30	9,90
Pos. 1 mit ⌀12 [cm²/m]			9,63	9,34	10,27	9,22	10,89	10,61	9,86	8,80	10,66	11,02	9,90
Stabstahl längs der Dämmfuge													
Pos. 2	balkonseitig	160–170	2 ⌀ 8	2 ⌀ 8	2 ⌀ 8	2 ⌀ 8	2 ⌀ 8	2 ⌀ 8	2 ⌀ 8	2 ⌀ 8	2 ⌀ 8	2 ⌀ 8	2 ⌀ 8
	balkons./ deckens.	180–250	3 ⌀ 8	3 ⌀ 8	3 ⌀ 8	6 ⌀ 8	3 ⌀ 8	3 ⌀ 8	3 ⌀ 8	6 ⌀ 8	3 ⌀ 8	3 ⌀ 8	6 ⌀ 8
Vertikalbewehrung													
Pos. 3 [cm²/m]	balkonseitig	180–250	1,38	1,60	1,20	2,56	1,63	1,92	1,87	2,75	2,45	2,26	2,92
	deckenseitig		-	-	-	2,56	-	-	-	1,42	-	-	1,42
Konstruktive Randeinfassung													
Pos. 4	balkonseitig	160–250	nach DIN EN 1992-1-1 (EC2), 9.3.1.4										

Bauseitige Bewehrung

Schöck Isokorb® T Typ K-F			M8			M9		
			V1	V2	VV1	V1	V2	VV1
Bauseitige Bewehrung	Ort	Höhe [mm]	Decke (XC1) Betonfestigkeitsklasse ≥ C25/30 Balkon (XC4) Betonfestigkeitsklasse ≥ C25/30					
Übergreifungsbewehrung abhängig vom Stabdurchmesser								
Pos. 1 mit ⌀10 [cm²/m]	balkons./ deckens.	160–250	11,30	11,39	11,00	12,32	12,41	11,70
Pos. 1 mit ⌀12 [cm²/m]			11,92	12,10	11,00	12,95	13,12	11,70
Stabstahl längs der Dämmfuge								
Pos. 2	balkonseitig	160–170	2 ⌀ 8	2 ⌀ 8	2 ⌀ 8	2 ⌀ 8	2 ⌀ 8	2 ⌀ 8
	balkons./ deckens.	180–250	3 ⌀ 8	3 ⌀ 8	6 ⌀ 8	3 ⌀ 8	3 ⌀ 8	6 ⌀ 8
Vertikalbewehrung								
Pos. 3 [cm²/m]	balkonseitig	180–250	2,65	2,56	3,13	3,17	3,19	3,19
	deckenseitig		-	-	1,42	-	-	1,42
Konstruktive Randeinfassung								
Pos. 4	balkonseitig	160–250	nach DIN EN 1992-1-1 (EC2), 9.3.1.4					

Schöck Isokorb® T Typ K-F			M10			M11	
			V1	V2	VV1	V1	VV1
Bauseitige Bewehrung	Ort	Höhe [mm]	Decke (XC1) Betonfestigkeitsklasse ≥ C25/30 Balkon (XC4) Betonfestigkeitsklasse ≥ C25/30				
Übergreifungsbewehrung abhängig vom Stabdurchmesser							
Pos. 1 mit ⌀10 [cm²/m]	balkons./ deckens.	160–250	13,88	13,96	13,17	15,04	14,24
Pos. 1 mit ⌀12 [cm²/m]			14,59	14,76	13,17	15,84	14,24
Stabstahl längs der Dämmfuge							
Pos. 2	balkonseitig	160–170	2 ⌀ 8	2 ⌀ 8	2 ⌀ 8	2 ⌀ 8	2 ⌀ 8
	balkons./ deckens.	180–250	3 ⌀ 8	3 ⌀ 8	6 ⌀ 8	3 ⌀ 8	6 ⌀ 8
Vertikalbewehrung							
Pos. 3 [cm²/m]	balkonseitig	180–250	3,57	3,59	3,57	3,75	3,73
	deckenseitig		-	-	1,42	-	1,42
Konstruktive Randeinfassung							
Pos. 4	balkonseitig	160–250	nach DIN EN 1992-1-1 (EC2), 9.3.1.4				

Bauseitige Bewehrung

Info bauseitige Bewehrung

- Bewehrt man mit unterschiedlichen Durchmessern ist die Bewehrungsangabe für den größeren Durchmesser maßgebend.
- Das Mischen von Stahlstab- und Mattenbewehrung ist möglich. Die entsprechende Mattenbewehrung kann bei der Ermittlung der Zulagebewehrung angerechnet werden.
- Alternative Anschlussbewehrungen sind möglich. Übergreifungslänge nach DIN EN 1992-1-1 (EC2) und DIN EN 1992-1-1/NA ermitteln. Eine Abminderung der erforderlichen Übergreifungslänge mit m_{Ed}/m_{Rd} ist zulässig. Zur Übergreifung (l_0) mit dem Schöck Isokorb® kann bei den T Typen K-F-M1 - K-F-M6-V2 eine Länge der Zugstäbe von 545 mm und bei den T Typen K-F-M6-V3 - K-F-M11 eine Länge der Zugstäbe von 675 mm in Rechnung gestellt werden.
- Zur Verankerung der Zugbewehrung der anzuschließenden Platte an der Stirnseite darf für die Schöck Isokorb® T Typen ein Gitterträger verwendet werden.
- Die obige Darstellung zeigt nur den ersten Gitterträger in seiner Funktion als Aufhängebewehrung. Der Gitterträger kann sowohl senkrecht als auch parallel zur Dämmfuge angeordnet werden. Es sind auch von der Darstellung abweichende Anschlussvarianten mit Gitterträgern möglich. Dabei sind die entsprechenden Regeln aus DIN EN 1992-1-1 (EC2), Abs. 10.9.3 und DIN EN 1992-1-1/NA, NCI zu 10.9.3 (z. B. Abstand der Gitterträger < 2h) und aus den Zulassungen der Gitterträger zu beachten.
- Ausführung des Gitterträgers:
  $\varnothing_{S,D}$ = Stabdurchmesser der Diagonalstäbe des Gitterträgers; h_{GT} = Höhe Gitterträger; Abstand der Diagonalstäbe ≤ 200 mm
- Die konstruktive Randeinfassung Pos. 4 am Bauteilrand senkrecht zum Schöck Isokorb® sollte so niedrig gewählt werden, dass sie zwischen oberer und unterer Bewehrungslage angeordnet werden kann.
- Für die Betondeckung CV35 gelten die Angaben für Pos. 3 erst ab Höhe H = 190 mm.
- Für die Betondeckung CV50 gelten die Angaben für Pos. 3 erst ab Höhe H = 200 mm.

Bauseitige Bewehrung

Indirekte Lagerung H = 160–170 mm

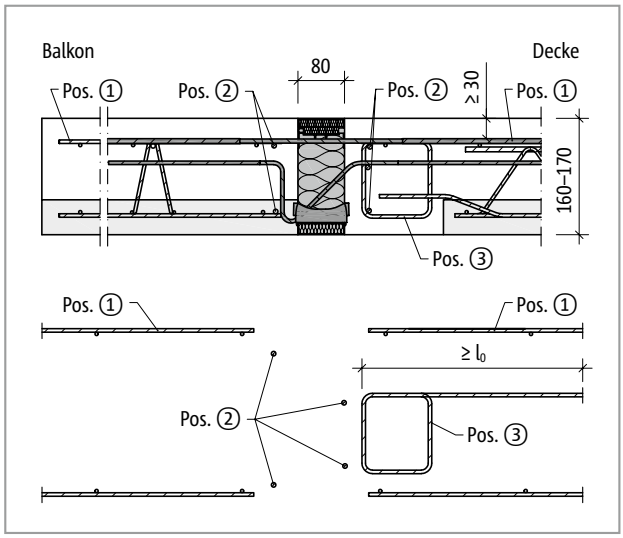

Abb. 91: Schöck Isokorb® T Typ K-F: Bauseitige Bewehrung bei Balkonplattendicke h = 160–170 mm

Indirekte Lagerung H = 180–250 mm

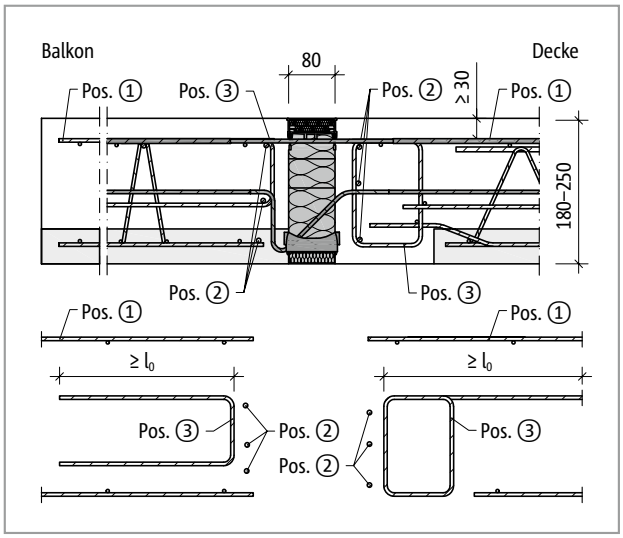

Abb. 92: Schöck Isokorb® T Typ K-F: Bauseitige Bewehrung bei Balkonplattendicke h = 180–250 mm

Indirekte Lagerung H = 180–250 mm

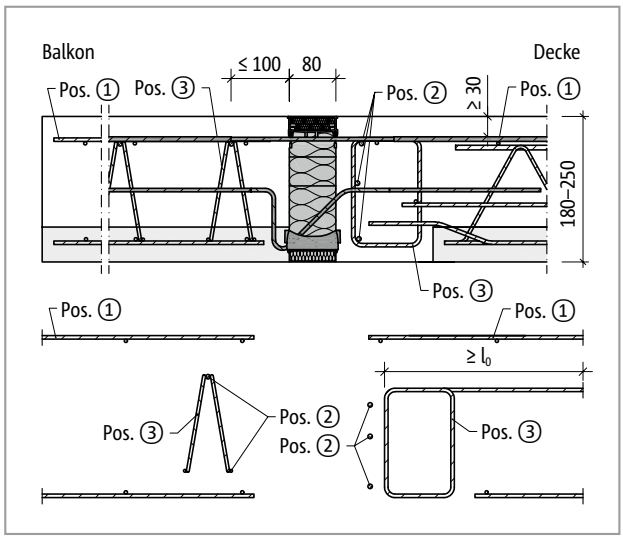

Abb. 93: Schöck Isokorb® T Typ K-F: Bauseitige Bewehrung bei Balkonplattendicke h = 180–250 mm mit Gitterträger (Pos.2: 5Ø8)

Bauseitige Bewehrung

Vorschlag zur bauseitigen Anschlussbewehrung

Angabe der bauseitigen Bewehrung für Schöck Isokorb® bei einer Beanspruchung von 100 % des maximalen Bemessungsmomentes und der Querkraft bei C25/30. Der erforderliche Bewehrungsquerschnitt ist abhängig vom Stabdurchmesser der Stahlstab- bzw. Mattenbewehrung - siehe Typenprüfung.

Schöck Isokorb® T Typ K-F			M1		M2		M3			M4			
			V1	V2	V1	V2	V1	V2	V3	V1	V2	V3	VV1
Bauseitige Bewehrung	Ort	Höhe [mm]	Decke (XC1) Betonfestigkeitsklasse ≥ C25/30 Balkon (XC4) Betonfestigkeitsklasse ≥ C25/30										
Übergreifungsbewehrung abhängig vom Stabdurchmesser													
Pos. 1 mit ⌀8 [cm²/m]	balkons./ deckens.	160–250	2,42	2,15	4,43	4,16	5,78	5,44	5,64	6,55	6,22	6,22	7,04
Pos. 1 mit ⌀10 [cm²/m]			2,71	2,52	4,76	4,57	6,19	5,96	6,41	6,98	6,75	6,99	7,17
Pos. 1 mit ⌀12 [cm²/m]			3,25	3,02	5,71	5,48	7,43	7,15	7,69	8,38	8,10	8,39	8,61
Stabstahl längs der Dämmfuge													
Pos. 2	balkons./ deckens.	160–170	4 ⌀ 8										
		180–250	6 ⌀ 8										
Vertikalbewehrung													
Pos. 3 [cm²/m]	balkonseitig	180–250	1,13	1,13	1,13	1,20	1,23	1,46	1,13	1,46	1,75	1,13	2,49
	deckenseitig	160–170	1,13	1,13	1,13	1,13	1,13	1,13	1,13	1,13	1,13	1,13	-
		180–250	1,51	2,39	1,86	2,74	2,36	3,46	5,03	2,50	3,60	5,10	2,49
Konstruktive Randeinfassung													
Pos. 4	balkons./ deckens.	160–250	nach DIN EN 1992-1-1 (EC2), 9.3.1.4										

Schöck Isokorb® T Typ K-F			M5				M6				M7		
			V1	V2	V3	VV1	V1	V2	V3	VV1	V1	V2	VV1
Bauseitige Bewehrung	Ort	Höhe [mm]	Decke (XC1) Betonfestigkeitsklasse ≥ C25/30 Balkon (XC4) Betonfestigkeitsklasse ≥ C25/30										
Übergreifungsbewehrung abhängig vom Stabdurchmesser													
Pos. 1 mit ⌀8 [cm²/m]	balkons./ deckens.	160–250	7,57	7,24	7,75	7,54	8,61	8,27	8,44	8,80	9,59	9,59	9,90
Pos. 1 mit ⌀10 [cm²/m]			8,02	7,79	8,56	7,68	9,08	8,84	9,15	8,80	10,13	10,30	9,90
Pos. 1 mit ⌀12 [cm²/m]			9,63	9,34	10,27	9,22	10,89	10,61	9,86	8,80	10,66	11,02	9,90
Stabstahl längs der Dämmfuge													
Pos. 2	balkons./ deckens.	160–170	4 ⌀ 8										
		180–250	6 ⌀ 8										
Vertikalbewehrung (einschnittig anrechenbar)													
Pos. 3 [cm²/m]	balkonseitig	180–250	1,38	1,60	1,20	2,56	1,63	1,92	1,87	2,75	2,45	2,26	2,92
	deckenseitig	160–170	1,13	1,13	1,20	-	1,25	1,25	1,30	-	1,13	1,13	-
		180–250	2,51	3,61	5,22	2,56	2,67	3,76	5,33	1,42	3,02	4,02	2,49
Konstruktive Randeinfassung													
Pos. 4	balkons./ deckens.	160–250	nach DIN EN 1992-1-1 (EC2), 9.3.1.4										

Bauseitige Bewehrung

Schöck Isokorb® T Typ K-F			M8			M9		
			V1	V2	VV1	V1	V2	VV1
Bauseitige Bewehrung	Ort	Höhe [mm]	Decke (XC1) Betonfestigkeitsklasse ≥ C25/30 Balkon (XC4) Betonfestigkeitsklasse ≥ C25/30					
Übergreifungsbewehrung abhängig vom Stabdurchmesser								
Pos. 1 mit ⌀10 [cm²/m]	balkons./ deckens.	160–250	11,30	11,39	11,00	12,32	12,41	11,70
Pos. 1 mit ⌀12 [cm²/m]			11,92	12,10	11,00	12,95	13,12	11,70
Stabstahl längs der Dämmfuge								
Pos. 2	balkons./ deckens.	160–170	4 ⌀ 8					
		180–250	6 ⌀ 8					
Vertikalbewehrung (einschnittig anrechenbar)								
Pos. 3 [cm²/m]	balkonseitig	180–250	2,65	2,56	3,13	3,17	3,19	3,19
	deckenseitig	160–170	1,13	1,13	-	1,13	1,13	-
		180–250	3,52	4,02	2,49	3,52	4,02	2,49
Konstruktive Randeinfassung								
Pos. 4	balkons./ deckens.	160–250	nach DIN EN 1992-1-1 (EC2), 9.3.1.4					

Schöck Isokorb® T Typ K-F			M10			M11	
			V1	V2	VV1	V1	VV1
Bauseitige Bewehrung	Ort	Höhe [mm]	Decke (XC1) Betonfestigkeitsklasse ≥ C25/30 Balkon (XC4) Betonfestigkeitsklasse ≥ C25/30				
Übergreifungsbewehrung abhängig vom Stabdurchmesser							
Pos. 1 mit ⌀10 [cm²/m]	balkons./ deckens.	160–250	13,88	13,96	13,17	15,04	14,24
Pos. 1 mit ⌀12 [cm²/m]			14,59	14,76	13,17	15,84	14,24
Stabstahl längs der Dämmfuge							
Pos. 2	balkonseitig	160–170	4 ⌀ 8				
	deckenseitig	180–250	6 ⌀ 8				
Vertikalbewehrung (einschnittig anrechenbar)							
Pos. 3 [cm²/m]	balkonseitig	180–250	3,57	3,59	3,57	3,75	3,73
	deckenseitig	160–170	1,13	1,13	-	1,13	-
		180–250	4,02	4,52	2,84	4,52	2,84
Konstruktive Randeinfassung							
Pos. 4	balkons./ deckens.	160–250	nach DIN EN 1992-1-1 (EC2), 9.3.1.4				

Bauseitige Bewehrung

Info bauseitige Bewehrung

- Bewehrt man mit unterschiedlichen Durchmessern ist die Bewehrungsangabe für den größeren Durchmesser maßgebend.
- Das Mischen von Stahlstab- und Mattenbewehrung ist möglich. Die entsprechende Mattenbewehrung kann bei der Ermittlung der Zulagebewehrung angerechnet werden.
- Alternative Anschlussbewehrungen sind möglich. Übergreifungslänge nach DIN EN 1992-1-1 (EC2) und DIN EN 1992-1-1/NA ermitteln. Eine Abminderung der erforderlichen Übergreifungslänge mit m_{Ed}/m_{Rd} ist zulässig. Zur Übergreifung (l_0) mit dem Schöck Isokorb® kann bei den T Typen K-F-M1 - K-F-M6-V2 eine Länge der Zugstäbe von 545 mm und bei den T Typen K-F-M6-V3 - K-F-M11 eine Länge der Zugstäbe von 675 mm in Rechnung gestellt werden.
- Zur Verankerung der Zugbewehrung der anzuschließenden Platte an der Stirnseite darf für die Schöck Isokorb® T Typen ein Gitterträger verwendet werden.
- Die obige Darstellung zeigt nur den ersten Gitterträger in seiner Funktion als Aufhängebewehrung. Der Gitterträger kann sowohl senkrecht als auch parallel zur Dämmfuge angeordnet werden. Es sind auch von der Darstellung abweichende Anschlussvarianten mit Gitterträgern möglich. Dabei sind die entsprechenden Regeln aus DIN EN 1992-1-1 (EC2), Abs. 10.9.3 und DIN EN 1992-1-1/NA, NCI zu 10.9.3 (z. B. Abstand der Gitterträger < 2h) und aus den Zulassungen der Gitterträger zu beachten.
- Ausführung des Gitterträgers:
  $\varnothing_{S,D}$ = Stabdurchmesser der Diagonalstäbe des Gitterträgers; h_{GT} = Höhe Gitterträger; Abstand der Diagonalstäbe ≤ 200 mm
- Die konstruktive Randeinfassung Pos. 4 am Bauteilrand senkrecht zum Schöck Isokorb® sollte so niedrig gewählt werden, dass sie zwischen oberer und unterer Bewehrungslage angeordnet werden kann.
- Für die Betondeckung CV35 gelten die Angaben für Pos. 3 balkonseitig erst ab Höhe H = 190 mm.
- Für die Betondeckung CV50 gelten die Angaben für Pos. 3 balkonseitig erst ab Höhe H = 200 mm.

Fertigteilbauweise/Druckfugen

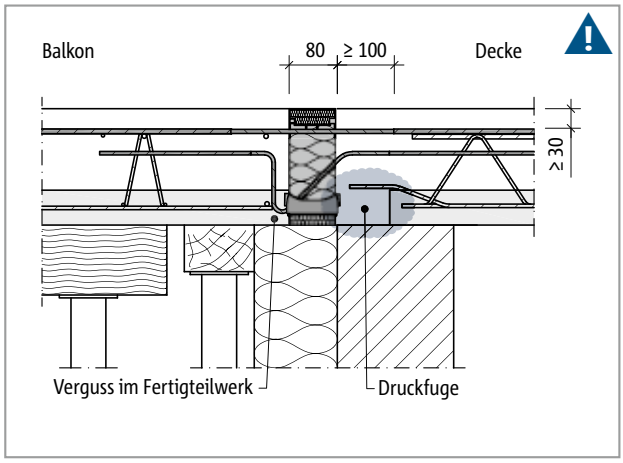

Abb. 94: Schöck Isokorb® T Typ K-F: Einbau in Verbindung mit Elementplatten (hier: h ≤ 170 mm), direkte Lagerung, Druckfuge deckenseitig

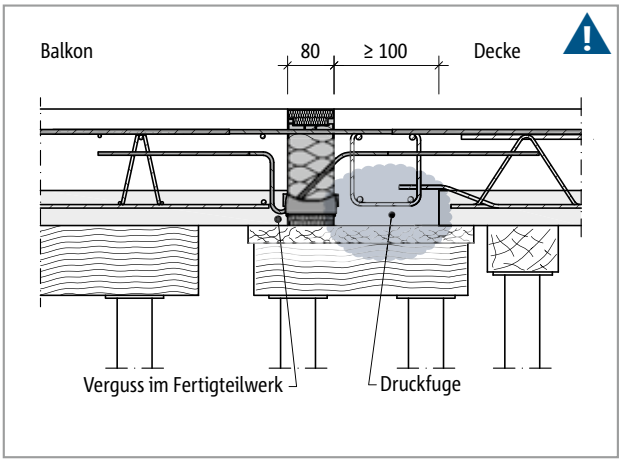

Abb. 95: Schöck Isokorb® T Typ K-F: Einbau in Verbindung mit Elementplatten (hier: h ≤ 170 mm), indirekte Lagerung, Druckfuge deckenseitig

Gefahrenhinweis Druckfugen

- Zwischen dem Schöck Isokorb® und den Fertigteilen besteht eine Druckfuge!
- Druckfugen sind im Schal- und Bewehrungsplan zu kennzeichnen!
- Druckfugen zwischen Fertigteilen sind immer mit Ortbeton zu vergießen! Dies gilt auch für Druckfugen mit dem Schöck Isokorb®.
- Bei Druckfugen zwischen Fertigteilen und dem Schöck Isokorb® muss ein Ortbeton- bzw. Vergussstreifen von ≥ 100 mm Breite ausgeführt werden. Dies ist in die Werkpläne einzutragen.

Druckfugen

Druckfugen sind Fugen, die bei der ungünstigsten Beanspruchungskombination vollständig überdrückt bleiben (DIN EN 1992-1-1/NA, NCI zu 10.9.4.3(1)). Die Unterseite eines Kragbalkons ist immer eine Druckzone. Wenn der Kragbalkon ein Vollfertigteil oder eine Elementplatte ist, oder/und die Decke eine Elementplatte ist, greift also die Definition der Norm.

- Ist der Kragbalkon eine Elementplatte, so gilt die Druckfugenregelung der Norm auch zwischen Elementbalkon und dem Schöck Isokorb®. Wir empfehlen daher den Einbau des Schöck Isokorb® bzw. den Verguss der balkonseitigen Druckfuge schon im Fertigteilwerk.
- Andernfalls, wenn der Schöck Isokorb® trotz Verwendung von Fertigteilplatten bauseitig beigestellt und eingebaut wird, müssen die Elementplatten (innen und außen) mit Abstand zum Isokorb® verlegt und ein ≥ 100 mm breiter Ortbetonstreifen ausgeführt werden.

Oberteil | Einbauanleitung

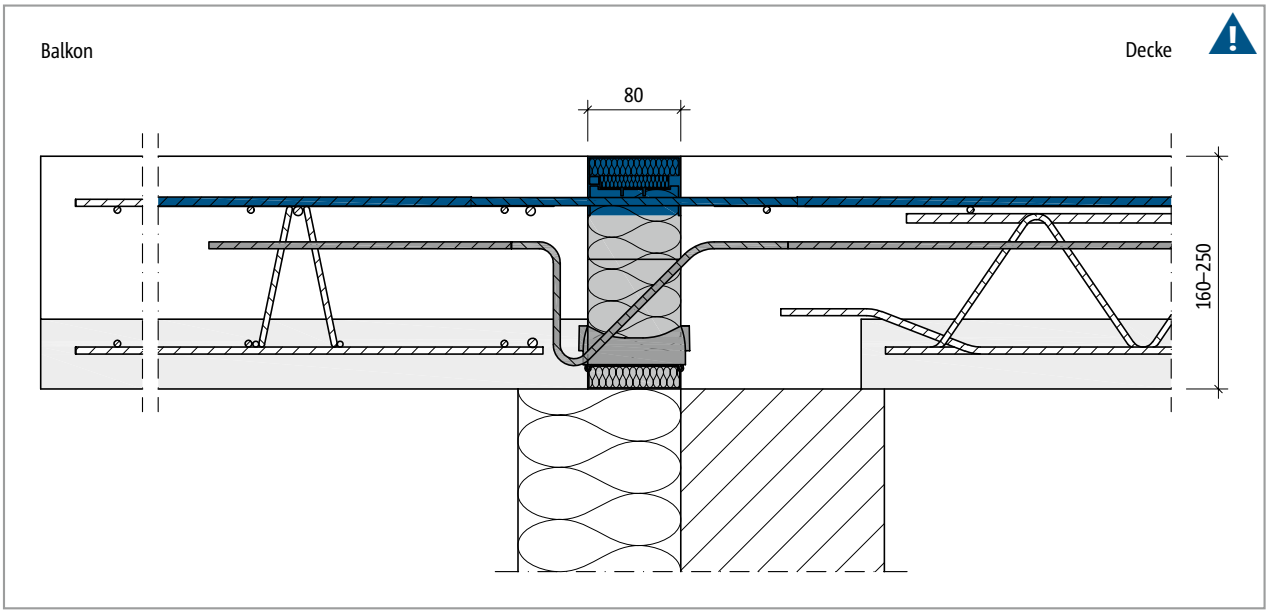

Abb. 96: Schöck Isokorb® T Typ K-F: Mehrteiliger Aufbau mit Oberteil, Zwischenteil (optional) und Unterteil. Hier: Oberteil eingefärbt.

Oberteil zur Zugkraftübertragung erforderlich

Der Schöck Isokorb® T Typ K-F besteht aus einem Ober- und einem Unterteil. Das Oberteil mit den Zugstäben muss auf der Baustelle eingebaut werden. Das Unterteil mit den Drucklagern und den Querkraftstäben wird im Fertigteilwerk einbetoniert.

Gefahrenhinweis – fehlendes Zugoberteil

- Ohne das Oberteil wird der Balkon abstürzen.
- Das Oberteil muss auf der Baustelle eingebaut werden.

Einbauanleitung

Die aktuelle Einbauanleitung finden Sie online unter:
www.schoeck.com/view/876

☑ Checkliste

- ☐ Sind die Einwirkungen am Schöck Isokorb® Anschluss auf Bemessungsniveau ermittelt?
- ☐ Ist die Systemkraglänge bzw. die Systemstützweite zugrunde gelegt?
- ☐ Ist der zusätzliche Verformungsanteil infolge des Schöck Isokorb® berücksichtigt?
- ☐ Ist bei der resultierenden Überhöhungsangabe die Entwässerungsrichtung berücksichtigt? Ist das Überhöhungsmaß in die Werkpläne eingetragen?
- ☐ Ist bei CV50 die erhöhte Mindestplattendicke berücksichtigt?
- ☐ Sind die Empfehlungen zur Begrenzung der Biegeschlankheit eingehalten?
- ☐ Sind die maximal zulässigen Dehnfugenabstände berücksichtigt?
- ☐ Ist bei der Berechnung mit FEM die Schöck FEM-Richtlinie berücksichtigt?
- ☐ Ist bei der Wahl der Bemessungstabelle die Betondeckung und die maßgebliche Betonfestigkeitsklasse berücksichtigt?
- ☐ Sind planmäßig vorhandene Horizontallasten z. B. aus Winddruck berücksichtigt? Ist dafür zusätzlich Schöck Isokorb® T Typ H erforderlich?
- ☐ Sind planmäßig vorhandene Horizontallasten z. B. aus Winddruck berücksichtigt? Ist dafür zusätzlich Schöck Isokorb® T Typ H erforderlich?
- ☐ Sind die Anforderungen hinsichtlich Brandschutz geklärt und ist der entsprechende Zusatz in der Isokorb® Typenbezeichnung in den Ausführungsplänen eingetragen?
- ☐ Ist der bei T Typ K und T Typ K-F in Verbindung mit Elementdecken in der Druckfuge erforderliche Ortbetonstreifen (Breite ≥ 100 mm ab Druckelemente) in die Ausführungspläne eingezeichnet?
- ☐ Ist die jeweils erforderliche bauseitige Anschlussbewehrung definiert?
- ☐ Sind die bei Vollfertig-Balkonen evtl. erforderlichen Unterbrechungen für die stirnseitigen Transportanker und Regenfallrohre bei innenliegender Entwässerung berücksichtigt? Ist der maximale Achsabstand der Isokorb® Stäbe von 300 mm eingehalten?
- ☐ Ist wegen Anschluss mit Höhenversatz oder an eine Wand statt Isokorb® T Typ K der T Typ K-U, K-O oder eine Sonderkonstruktion erforderlich?